3-PHASE LED TRACKLIGHT

DRIVER IN 3-FASE ADAPTER | CRI>90 | 13-36W



3-fase led tracklight met witte of zwarte gepoedercoate behuizing. Standaard bevat het armatuur een 36° reflector. Optioneel is een 24° of 60° reflector te bestellen (los geleverd). De led chip heeft een hoge kleurweergave (CRI>90), dit maakt deze tracklight bijzonder geschikt voor toepassingen in de retailbranche. De flash-free led driver is geïntegreerd in de adapter en middels dip switches is de wattage in stapjes van 50mA instelbaar. Instelbereik 13W (300mA) - 36W (850mA). De maximale output van 850mA mag niet overschreden worden. De compact vormgegeven led spot is 360° draaibaar en volledig naar beneden te richten. De led spot is universeel en kan worden aangesloten op een 3-fase spanningsrail.

WATTAGE SWITCH

CE RoHS 230V 50Hz IP20 Flash-free LM 80

Specificaties			
Levensduur	>50.000 branduren	CRI / Ra	>90
Aansluiting	3-fase adapter	Powerfactor	>0,95
Voltage	230V AC	LED Chip	HighSpectrum Sanan
Lumenbehoud 25°	L70 >60.000 uur	Macadam Steps	3
Garantie	5 jaar	Stralingshoek	36° (24° en 60° optioneel)

Productinformatie				
Artikelnummer	Wattage	Kelvin	Lumen	Behuizing
FL72074	13-36W	3000K	1250-3300Lm	Wit
FL72075	13-36W	4000K	1300-3600Lm	Wit
FL72076	13-36W	3000K	1250-3300Lm	Zwart
FL72077	13-36W	4000K	1300-3600Lm	Zwart

Artikelnummer	Omschrijving	ACCESSOIRES
FL72089	15° reflector	
FL72090	24° reflector	
FL72091	60° reflector	

Details



Afmetingen

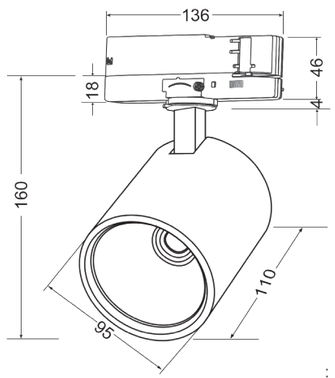

CRI >90

CRI staat voor color rendering index. Hoe hoger de CRI, hoe beter de kleurweergave / natuurgetrouwheid van het licht. Een armatuur met een waarde van 100 weergeeft kleuren zoals daglicht. Armaturen met een CRI>90 hebben een zeer natuurgetrouwe kleurweergave.

PF >0,95

De Power Factor van een LED Driver geeft aan hoeveel % van het vermogen wordt gebruikt om daadwerkelijk licht op te wekken. Een Power Factor van 100% (=1) is ideaal. Er gaat dan geen vermogen verloren door slechte elektronica. Alles lager dan 1 betekent hoeveel extra vermogen nodig is om het gewenste vermogen-output af te geven. De tracklight en gimbal hebben vanwege de kwalitatieve led drivers een powerfactor >0,95

5 JAAR GARANTIE

Op veel van onze armaturen bieden wij 5 jaar productgarantie. Zie de garantie per artikel.

